MS Bench SCI 2

Numéro de pièce: 3303000

La description

Développée exclusivement pour SCIEX, la gamme MS Bench SCI 2 fournit un poste de travail modulaire avec des dispositions pour la génération de gaz intégrée ou une enceinte antibruit pour les pompes de dégrossissage. MS Bench SCI 2 est spécialement conçu pour être utilisé avec le système SCIEX Triple Quad ™ 7500 LC-MS / MS - QTRAP® Ready. Deux variantes du MS Bench SCI 2 sont disponibles. MS Bench (G) SCI 2 comprend un générateur de gaz autonome, fournissant une source fiable et rentable d'azote (Curtain Gas ™) et d'air propre et sec sans huile pour la source et les gaz d'échappement à des débits et des pressions configurés pour répondre Configuration système requise pour SCIEX 7500. L'autre variante, le MS Bench SCI 2, est livré sans le générateur de gaz, fournissant à la place un compartiment sous le banc, adapté pour loger jusqu'à deux pompes de dégrossissage MS.

Types d'application

Système SCIEX Triple Quad ™ 7500 LC-MS / MS - QTRAP® Ready

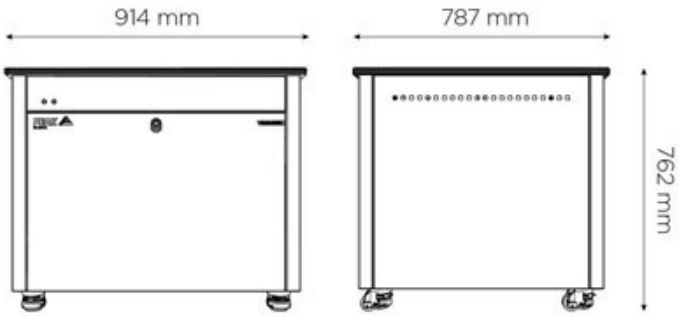

Generator Details

- **Types de gaz:** Air, Catégorie d'air

Principales caractéristiques

- Conçu exclusivement pour SCIEX afin de fournir une solution de banc modulaire pour le système SCIEX Triple Quad ™ 7500 LC-MS / MS - QTRAP® Ready
- Compartiment antibruit adapté au logement de pompe (s) à vide (version sans générateur uniquement)
- «Genius Inside»: véritable prise & play gas generation (MS Bench (G) SCI 2 uniquement)
- Aucune source d'air comprimé externe requise
- Bruit & amortissement des vibrations, utilisable comme banc d'instrumentation
- Refroidissement assisté par ventilateur pour pompes à vide
- Évent de reclassement empêchant la condensation interne (MS Bench (G) SCI 2 uniquement)
- Conforme CSA / FCC / CE
- Plan de travail en résine phénolique résistant aux produits chimiques
- Roulettes de nivellement pour une installation sans couture avec le système de paillasse de laboratoire existant

Spécifications techniques	MS Bench SCI 2
Débit de gaz max:	VariableL/min
Consommation électrique:	240
Fréquence:	60 Hz
Température de fonctionnement max:	30°C / 86°F
Niveau de bruit:	noise abating to 60 dB(A)
Accréditations:	CE, FCC, CSA
Taille (HxLxP) mm	762 x 1041 x 787 mm
Taille (HxLxP) pouces	30 x 41 x 31 inches
Poids du générateur	103kg / 226,6lbs

[PEAK Protected]™

Peak Scientific gas generators define the benchmark in reliability, convenience and performance in laboratories around the world, and come backed with a 12 month warranty. Beyond this period however you can ensure that your investment continues to be **[Protected]** by our comprehensive generator care cover.

Our world-class aftercare support packages deliver a program of scheduled preventative maintenance whilst giving you the reassurance of instant access to worldwide technical support and priority on-site response in the untimely event of a breakdown.

- For ordering parts visit: www.peakscientific.com/ordering/
- For service plans visit: www.peakscientific.com/service/service-plans/

Peak Scientific UK
Tel: +44 (0)141 812 8100
Fax: +44 (0)141 812 8200

Peak Scientific North America
Tel: +1-800-767-6532
Fax: +1-978-608-9503

Peak Scientific China
Tel: +86 21 5079 1190
Fax: +86 21 5079 1191
For a full list of our worldwide office locations, please visit:
Web: www.peakscientific.com
Email: discover@peakscientific.com

Peak Scientific's Quality Management System conforms to: ISO:9001

UKAS MANAGEMENT SYSTEMS 0003

Copyright © Peak Scientific Instruments Ltd 2023 - MS Bench SCI 2 - Datasheet - fr - 18/05/2023